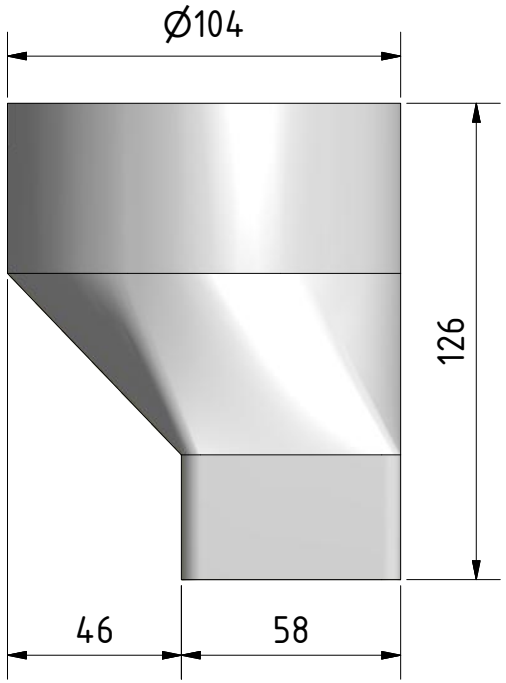

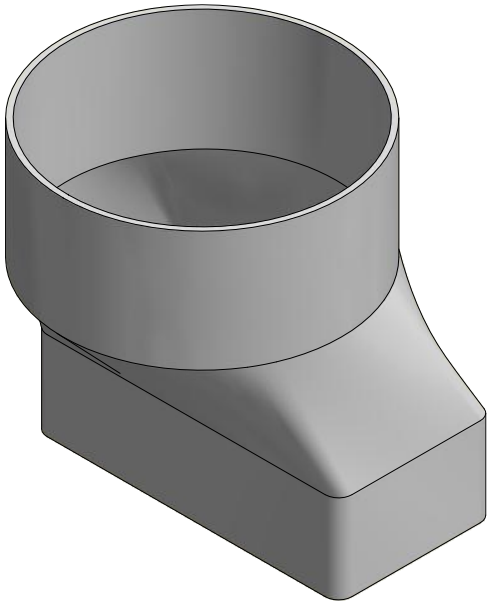

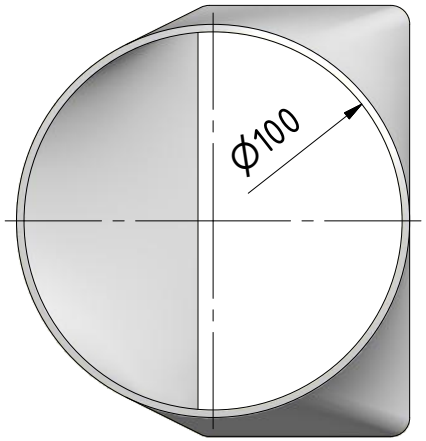

(1 : 2)

					DATUM	Name
				Gezeichnet	18.08.2014	matcor
				Kontrolliert		
				Norm		
Status	Änderungen	DATUM	Name			

Meltem®
LÜFTUNG & WÄRMERÜCKGEWINNUNG

M-WRG-FK-Ü Übergangsst. DN100 auf Flachkanal

5594

1

A4